8.300.67.1.3

Rz 80

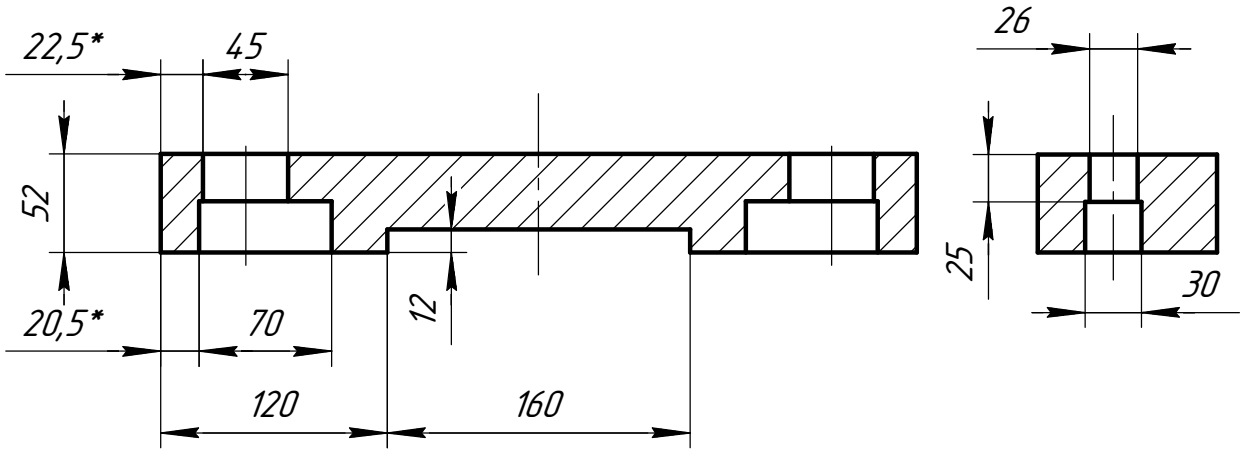

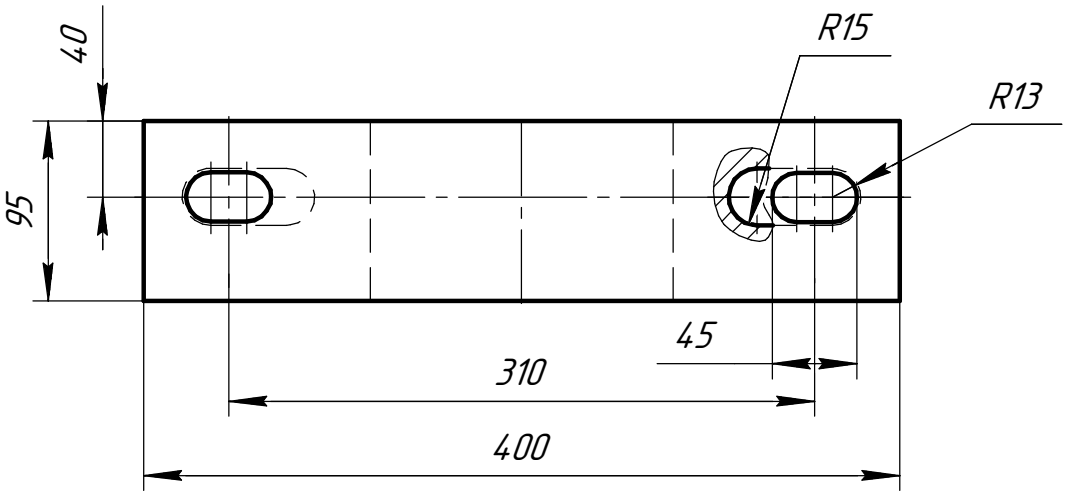

Изм.	Лист	№ докум.	Подп.	Дата
Разраб.		Олейник		12.2023
Пров.		Безродний		
Т.контр.		Безродний		
Н.контр.		Безродний		
Утв.		Сурцев		

8.300.67.1.3

Лапа (заготовка)

Лит.	Масса	Масштаб
	12,9	1:4
Лист	Листов 1	

Сталь 12Х18Н10Т ГОСТ 5632-2014

ООО "ИНТЕРПАЙП УКРАИНА" ПКЦ ПКО (г.Никополь)

Копировал

Формат А4

Перв. примен.

Справ. №

Подп. и дата

Инв. № дубл.

Взам. инв. №

Подп. и дата

Инв. № подл.